ü àô î ´ àÈÆ ¸ ²ðä²ê Ø 1:40

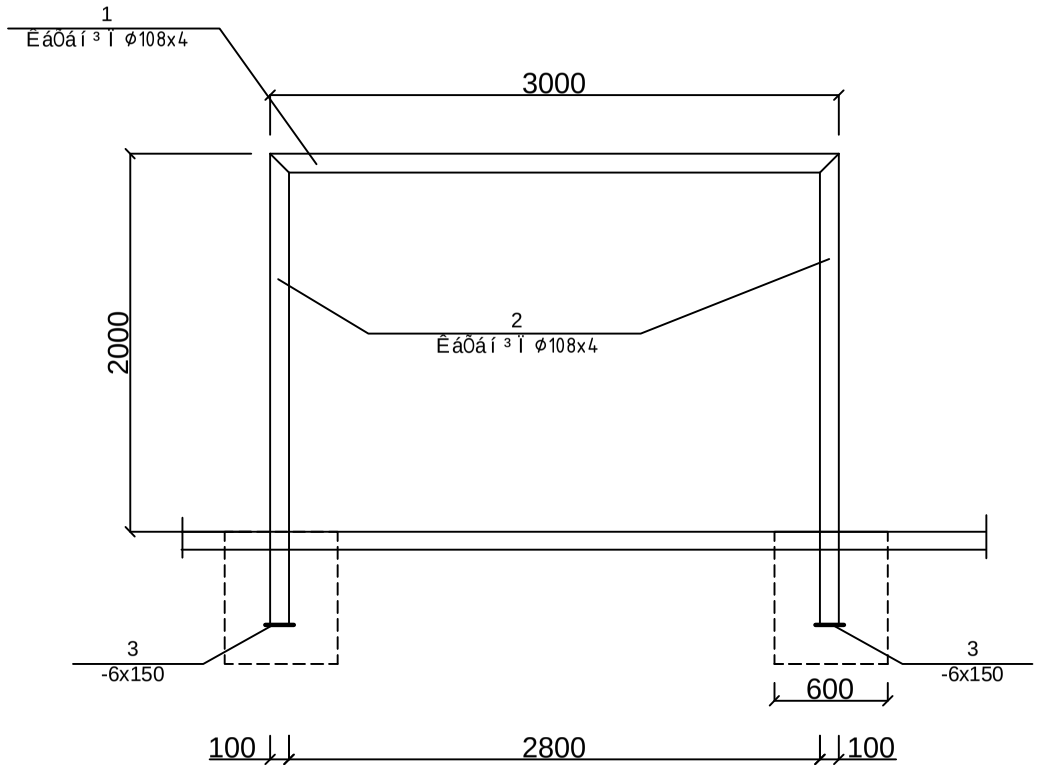

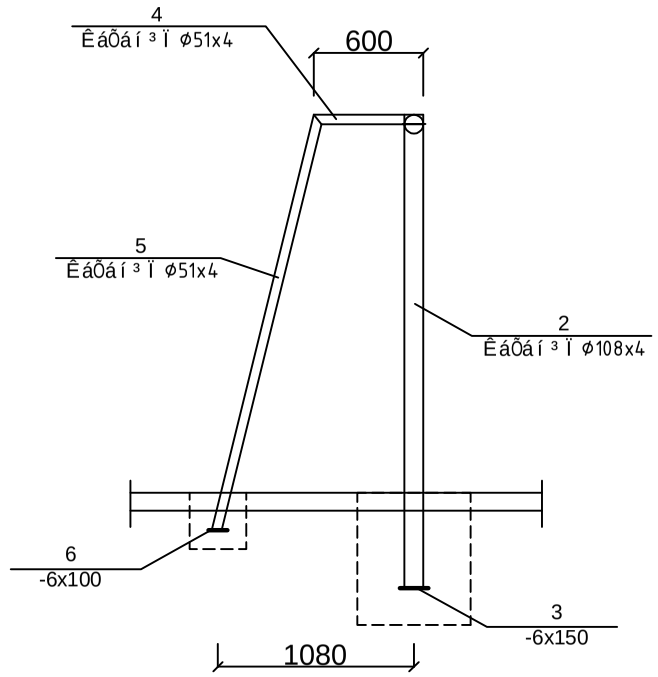

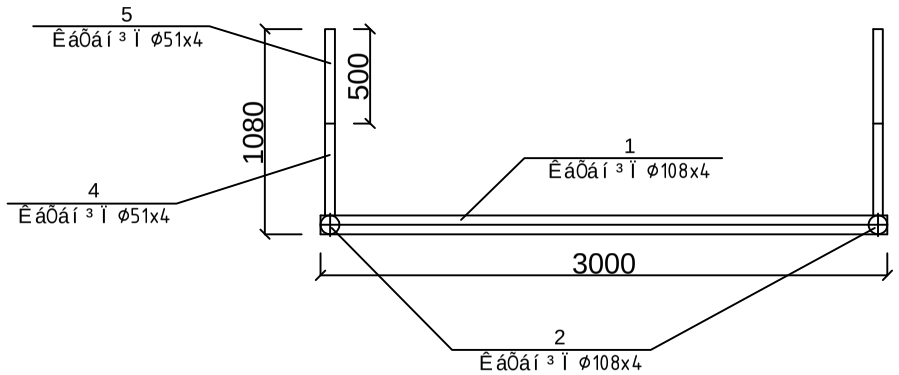

Ø²êÜ²¶Æð Øº Î Ð²îÆÐ²Ø²ð

¸Æðø	ÜÞ²Ü²Îàôà	²Üì²ÜàôØÀ		ø²Ü. Ñ³ï	ÀÜ¸Ð²Ü. Î¶.
		Î²Ü¶Ü²Î			
1	ГОСТ10704-91	ÊàÔàì²Î ø108x4	L =3000	1	17.0
2	————"————	ÊàÔàì²Î ø108x4	L =2500	2	28.35
3	ГОСТ19903-76	-6X150	L = 150	2	2.2
		Âºø²ÜÜºð			
4	ГОСТ 10704-91	ÊàÔàì²Î ø51x4	L =600	2	4.5
5	ГОСТ 10704-91	ÊàÔàì²Î ø51x4	L =2265	2	17.1
6	ГОСТ19903-76	-6X100	L = 100	2	0.9
7	´ºîàÜ ÐÆØøºðÆÐ²Ø²ð B15 Ø²ÎÜÆÞÆ 0.6 Ù³				

Megametr	Բ. ԵՐԵՎԱՆ, ԿԵՆՏՐՈՆ ՎԱՐՉԱԿԱՆ ՇՐՋԱՆ, ՄԱՅԱԹ-ՆՈՎԱ 37, 39 ՇԵՆՔԵՐԻ ԲԱԿԻ ՎԵՐԱՆՈՐՄՄԱՆ ԱՇԽԱՏԱՆՔՆԵՐ			ՊՈՍՏԱՅԻՆ N ԵԲ-ՊԸԱՇՀՖ 14/88Ε
			ՀԱՄՏԱՐԱԿՈՒՏԱՇԻՆԱՐԱԿԱՆ ՄԱՍ	ՓՈՒԼ ԹԵՐԹ ԹԵՐԹԵՐ
ՆԱԽԱԳԾԵՑ	Ա. ԽԱՉԱՏՅԱՆ			ԱՆ ՀՇ-6 17
			ՏԵՂԻՏԵԼԻ ԽՄԲԱԳԻՐ	«ՄԵԳԱՄԵՏՐ» ԱՄՍԼ